# Ersatzteile expotable 160 x 80 cm

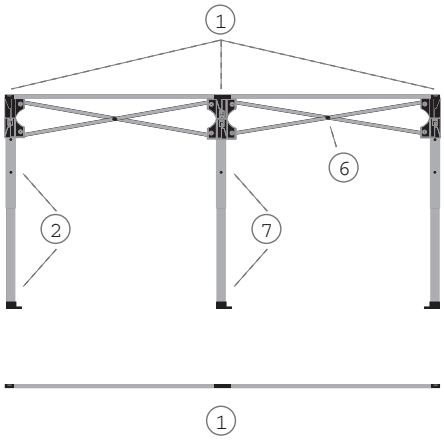


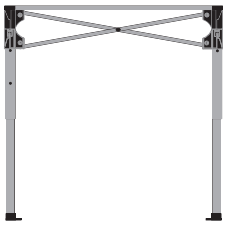

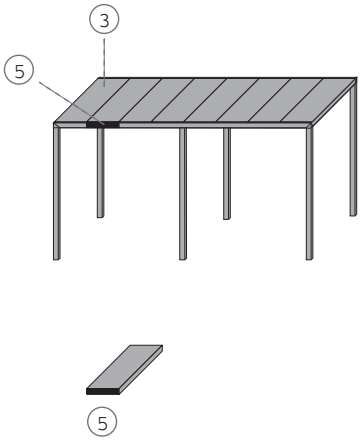


| expotable 160 x 80 cm | | | |
|---|---|---|---|
| Teile Nr.* | Ersatzteil | Art. Nr. | |
| 1 | Expomotion Ersatzteil Klappstange Tisch 80x160cm | 60138 | |
| 2 | Expomotion Ersatzteil Tischbein Ecke 83cm | 60141 | |
| 3 | Expomotion Ersatzteil Tischplatte 79,1x20cm | 60143 | |
| 5 | Expomotion Ersatzteil Plastikkappe für Tischplatte | 60145 | |
| 6 | Expomotion Ersatzteil Scherenprofil für Tisch 80x160cm | 60147 | |
| 7 | Expomotion Ersatzteil Tischbein Mitte | 60150 | |
| ohne Abb. | Expotent Ersatzteil Basic Schraube für Scheren | 60010 | |
| ohne Abb. | Expotent Ersatzteil Basic Schraube mit Stoppmutter | 60011 | |
| ohne Abb. | Expomotion Ersatzteil 3-er Gleiter | 60149 | |
| ohne Abb. | Expomotion Ersatzteil Tasche für Tisch 80x160cm | 60152 | |
| | | | |
| | | | |
| | | | |
| | | | |
| | | | |
| | | | |
| | | | |
| | | | |
| | | | |
| | | | |
| | | | |
| | | | |
| | | | |
| | | | |
| | | | |

* Die Teile Nummer entspricht der Nummer in der Ersatzteilzeichnung!


© 2015, Expotrade Group GmbH, Austria; Alle Preise verstehen sich exkl. MwSt., ab Werk! Vorbehaltlich Änderungen - ohne vorherige Ankündigung!